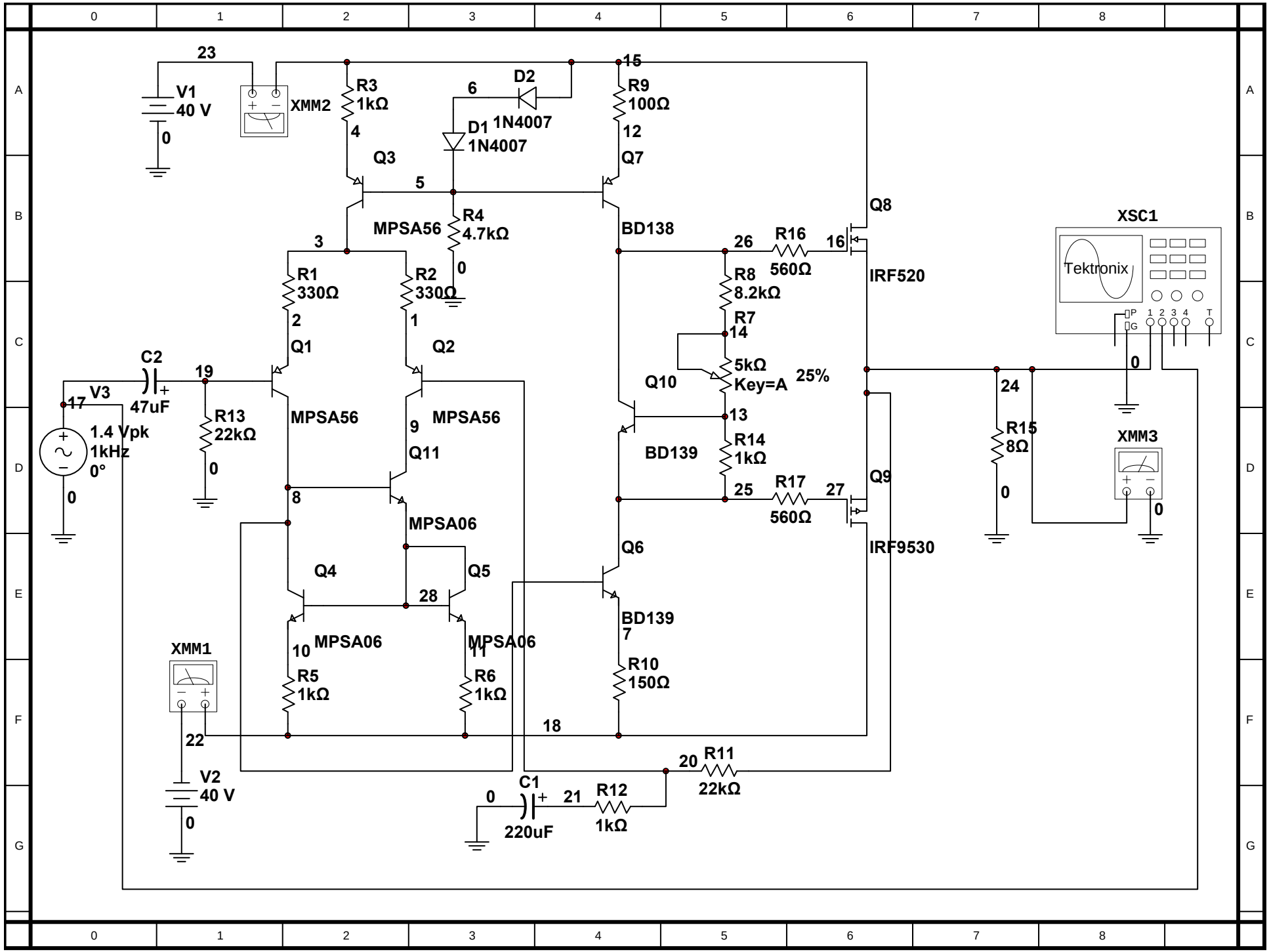
23
V1
40 V
0
XMM2
R3
1kΩ
4
Q3
6
D2
1N4007
D1
1N4007
15
R9
100Ω
12
Q7
5
R4
4.7kΩ
MPSA56
BD138
Q8
3
R1
330Ω
2
Q1
R2
330Ω
1
Q2
0
26
R16
560Ω
16
IRF520
R8
8.2kΩ
R7
14
5kΩ
Key=A
25%
Q10
13
R14
1kΩ
BD139
25
R17
560Ω
27
Q9
IRF9530
XSC1
Tektronix
P
G
1 2 3 4
T
0
24
R15
8Ω
0
XMM3
0
C2
47uF
19
V3
17
1.4 Vpk
1kHz
0°
0
R13
22kΩ
0
MPSA56
9
MPSA56
Q11
8
MPSA06
Q4
Q5
28
MPSA06
10
MPSA06
11
R5
1kΩ
R6
1kΩ
Q6
BD139
7
R10
150Ω
18
XMM1
22
V2
40 V
0
20
R11
22kΩ
0
C1
220uF
21
R12
1kΩ